○ Anfrage / ○ Bestellung: Aufputz-Anlage

	Name:	**Adresse:**
	E-Mail:	
	Name Besteller:	
	Datum/Unterschrift:	

Kastenformat	**Kastenformat**	**Kastenformat**
○ 260 x 330 x 100 mm ○ 370 x 330 x 100 mm ○ 370 x 330 x 145 mm ○ 300 x 440 x 145 mm	○ 260 x 110 x 385 mm ○ 260 x 220 x 385 mm ○ 260 x 330 x 385 mm ○ 300 x 110 x 385 mm ○ 300 x 165 x 385 mm ○ 300 x 220 x 385 mm ○ 300 x 330 x 385 mm	○ 370 x 110 x 270 mm ○ 370 x 165 x 270 mm ○ 370 x 220 x 270 mm ○ 370 x 330 x 270 mm
Verkleidung ○ Stahl ○ classico 3 ○ scivolo 4 ○ scivolo 20 ○ Aluminium ○ classico 1 ○ classico 3 ○ Edelstahl ○ classico 1 ○ classico 3 ○ scivolo 4 ○ scivolo 20	**Farbe** ○ RAL 9016 ○ RAL 9007 ○ RAL _____ nach Wahl ○ EV1 silber eloxiert ○ Edelstahl ○ Gehäuse in RAL-Farbe wie Tür	**Standardausführung** Klappe Farbe wie Tür **Weitere Optionen** ○ Zusätzliches Namensschild, Werbung ja/nein ○ Stanzung für bauseitigen Schlosszylinder Hersteller / Typ: _____

Installationskasten	**Skizze** X = Briefkasten ● = Blind-/Installationskasten	**Anzahl der Anlagen:**
○ Sprechfeld ○ Lichttaster ○ Klingeltaster Anzahl: _____ ○ beleuchtet ○ Anti-Vandalismus-Ausführung		

STANDARDFARBEN*

Graualuminium
RAL 9007

Verkehrsweiß
RAL 9016

RAL* NACH WAHL

Reinweiß
RAL 9010

Cremeweiß
RAL 9001

Hellelfenbein
RAL 1015

Beige
RAL 1001

Sepiabraun
RAL 8014

Graubraun
RAL 8019

Silbergrau
RAL 7001

Weißaluminium
RAL 9006

Anthrazitgrau
RAL 7016

Graphitschwarz
RAL 9011

Rapsgelb
RAL 1021

Verkehrsgelb
RAL 1023

Hellrotorange
RAL 2008

Rotorange
RAL 2001

Rubinrot
RAL 3003

Purpurrot
RAL 3004

Bordeauxviolett
RAL 4004

Brillantblau
RAL 5007

Ultramarinblau
RAL 5002

Moosgrün
RAL 6005

Tannengrün
RAL 6009

RAL nach Wahl:
Über 200 Farben
lieferbar

Aufgrund der Vielfalt der Hersteller und Oberflächen, der bei Türseitenteilen zur Verwendung kommenden Beschichtungen, empfehlen wir uns hierzu die Pulverlacke zur Verfügung zu stellen, um eine optimale Farbübereinstimmung zu erzielen.

*Die Farbabbildungen entsprechen nicht dem Originalfarbton. Zur genauen Farbbestimmung nehmen Sie bitte einen RAL-Farbfächer zur Hand.

SENKRECHTE KÄSTEN

FREISTEHENDE / AUFPUTZ- / UNTERPUTZ-ANLAGEN

Briefkästen mit Aluminium-Einwurfklappe, lichte Durchwurfmaße: 230/265/335 x 33 mm bei Kastenbreite 260/300/370 mm mit auswechselbarem Kunststoff-Namensschild und Zylinderschloss mit 2 Schlüssel, Tür rechts angeschlagen. Gehäuse immer aus korrosionsgeschütztem und pulverbeschichtetem Stahl. Tür standardmäßig aus pulverbeschichtetem Stahl, auch aus EV1-eloxiertem Aluminium mit Aluminium-Einwurfklappe oder aus Edelstahl mit Edelstahl-Einwurf-klappe erhältlich.

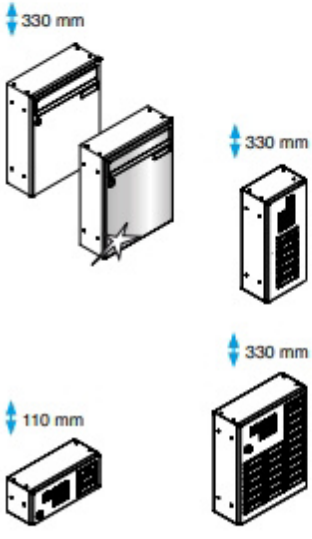

260 mm breit und 100 mm tief

Modell	Maße in mm b / h / t	Best.-Nr.
Briefkasten mit Einwurfschlitz 230x31	260 / 330 / 100	77711115
... mit Einwurfklappe 230x33 aus Aluminium	260 / 330 / 100	77711111
... mit Tür und Einwurfklappe 230x33 aus Aluminium	260 / 330 / 100	77711113
... mit Tür und Einwurfklappe 230x33 aus Edelstahl	260 / 330 / 100	77711114
Installationskasten 110 hoch	260 / 110 / 100	77721111
... mit Tür aus Aluminium	260 / 110 / 100	77721112
... mit Tür aus Edelstahl	260 / 110 / 100	77721113
Installationskasten 330 hoch	260 / 330 / 100	77721119
... mit Tür aus Aluminium	260 / 330 / 100	77721120
... mit Tür aus Edelstahl	260 / 330 / 100	77721121
Installationskasten 330 hoch	140 / 330 / 100	77721185
... mit Tür aus Aluminium	140 / 330 / 100	77721186
... mit Tür aus Edelstahl	140 / 330 / 100	77721187

DIN EN 13724

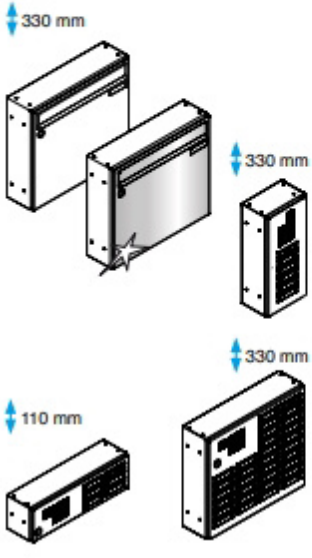

370 mm breit und 100 mm tief

Modell	Maße in mm b / h / t	Best.-Nr.
Briefkasten mit Einwurfschlitz 335x31	370 / 330 / 100	77711123
... mit Einwurfklappe 335x33 aus Aluminium	370 / 330 / 100	77711119
... mit Tür und Einwurfklappe 335x33 aus Aluminium	370 / 330 / 100	77711121
... mit Tür und Einwurfklappe 335x33 aus Edelstahl	370 / 330 / 100	77711122
Installationskasten 110 hoch	370 / 110 / 100	77721135
... mit Tür aus Aluminium	370 / 110 / 100	77721136
... mit Tür aus Edelstahl	370 / 110 / 100	77721137
Installationskasten 330 hoch	370 / 330 / 100	77721149
... mit Tür aus Aluminium	370 / 330 / 100	77721150
... mit Tür aus Edelstahl	370 / 330 / 100	77721151
Installationskasten 330 hoch	140 / 330 / 100	77721185
... mit Tür aus Aluminium	140 / 330 / 100	77721186
... mit Tür aus Edelstahl	140 / 330 / 100	77721187

Briefkästen mit Aluminium-Einwurfklappe, lichte Durchwurfmaße: 230/265/335 x 33 mm bei Kastenbreite 260/300/370 mm mit auswechselbarem Kunststoff-Namensschild und Zylinderschloss mit 2 Schlüssel, Tür rechts angeschlagen. Gehäuse immer aus korrosionsgeschütztem und pulverbeschichtetem Stahl. Tür standardmäßig aus pulverbeschichtetem Stahl, auch aus EV1-eloxiertem Aluminium mit Aluminium-Einwurfklappe oder aus Edelstahl mit Edelstahl-Einwurfklappe erhältlich.

DIN EN 13724

300 mm breit und 145 mm tief

Modell	Maße in mm b / h / t	Best.-Nr.
Briefkasten mit Einwurfklappe 265x33 aus Aluminium	300 / 440 / 145	77711164
... mit Tür und Einwurfklappe 265x33 aus Edelstahl	300 / 440 / 145	77711165
Installationskasten 110 hoch	300 / 110 / 145	77721180
... mit Tür aus Edelstahl	300 / 110 / 145	77721181
Installationskasten 440 hoch	300 / 440 / 145	77721196
... mit Tür aus Edelstahl	300 / 440 / 145	77721197
Installationskasten 440 hoch	140 / 440 / 145	77721188
... mit Tür aus Edelstahl	140 / 440 / 145	77721189

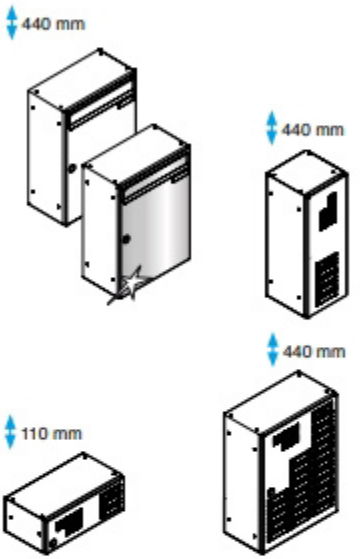

DIN EN 13724

370 mm breit und 145 mm tief

Modell	Maße in mm b / h / t	Best.-Nr.
Briefkasten mit Einwurfklappe 335x33 aus Aluminium	370 / 330 / 145	77711166
... mit Tür und Einwurfklappe 335x33 aus Aluminium	370 / 330 / 145	77711167
... mit Tür und Einwurfklappe 335x33 aus Edelstahl	370 / 330 / 145	77711168
Installationskasten 110 hoch	370 / 110 / 145	77721182
... mit Tür aus Aluminium	370 / 110 / 145	77721183
... mit Tür aus Edelstahl	370 / 110 / 145	77721184
Installationskasten 330 hoch	370 / 330 / 145	77721193
... mit Tür aus Aluminium	370 / 330 / 145	77721194
... mit Tür aus Edelstahl	370 / 330 / 145	77721195
Installationskasten 330 hoch	140 / 330 / 145	77721190
... mit Tür aus Aluminium	140 / 330 / 145	77721191
... mit Tür aus Edelstahl	140 / 330 / 145	77721192

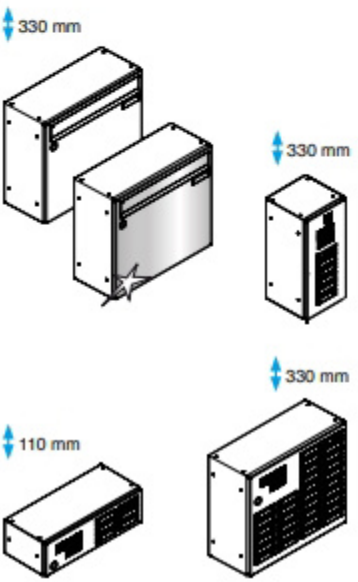

WAAGERECHTE KÄSTEN

FREISTEHENDE/AUFPUTZ-/UNTERPUTZ-ANLAGEN

Briefkästen mit Einwurfschlitz oder Aluminium-Einwurfklappe, lichte Durchwurfmaße: 230/265/335 x 33 mm bei Kastenbreite 260/300/370 mm, mit auswechselbarem Kunststoff-Namensschild und Zylinderschloss mit 2 Schlüssel, Tür rechts angeschlagen. Gehäuse immer aus korrosionsgeschütztem und pulverbeschichtetem Stahl. Tür standardmäßig aus pulverbeschichtetem Stahl, auch aus EV1-eloxiertem Aluminium mit Aluminium-Einwurfklappe oder aus Edelstahl mit Edelstahl-Einwurfklappe erhältlich.

DIN EN 13724

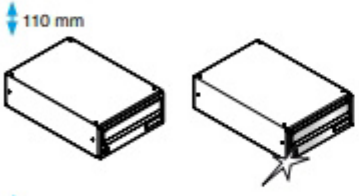

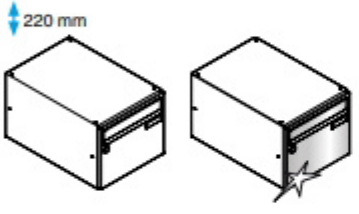

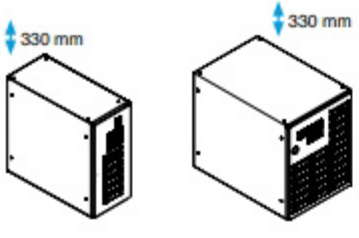

260 mm breit

Modell	Maße in mm b / h / t	Best.-Nr.
Briefkasten mit Einwurfschlitz 230x31	260 / 110 / 385	77711139
... mit Einwurfklappe 230x33 aus Aluminium	260 / 110 / 385	77711136
... mit Tür und Einwurfklappe 230x33 aus Aluminium	260 / 110 / 385	77711137
... mit Tür und Einwurfklappe 230x33 aus Edelstahl	260 / 110 / 385	77711138
Briefkasten mit Einwurfklappe 230x33 aus Aluminium	260 / 220 / 385	77711169
... mit Tür und Einwurfklappe 230x33 aus Aluminium	260 / 220 / 385	77711170
... mit Tür und Einwurfklappe 230x33 aus Edelstahl	260 / 220 / 385	77711171
Briefkasten mit Einwurfklappe 230x33 aus Aluminium	260 / 330 / 385	77711178
... mit Tür und Einwurfklappe 230x33 aus Aluminium	260 / 330 / 385	77711179
... mit Tür und Einwurfklappe 230x33 aus Edelstahl	260 / 330 / 385	77711180
Installationskasten 110 hoch	260 / 110 / 385	77721142
... mit Tür aus Aluminium	260 / 110 / 385	77721143
... mit Tür aus Edelstahl	260 / 110 / 385	77721144
Installationskasten 220 hoch	260 / 220 / 385	77721116
... mit Tür aus Aluminium	260 / 220 / 385	77721117
... mit Tür aus Edelstahl	260 / 220 / 385	77721118
Installationskasten 330 hoch	260 / 330 / 385	77721156
... mit Tür aus Aluminium	260 / 330 / 385	77721157
... mit Tür aus Edelstahl	260 / 330 /385	77721158
Installationskasten 330 hoch	140 / 330 / 385	77721201
... mit Tür aus Aluminium	140 / 330 / 385	77721202
... mit Tür aus Edelstahl	140 / 330 / 385	77721203

Briefkästen mit Einwurfschlitz oder Aluminium-Einwurfklappe, lichte Durchwurfmaße: 230/265/335 x 33 mm bei Kastenbreite 260/300/370 mm, mit auswechselbarem Kunststoff-Namensschild und Zylinderschloss mit 2 Schlüssel, Tür rechts angeschlagen. Gehäuse immer aus korrosionsgeschütztem und pulverbeschichtetem Stahl. Tür standardmäßig aus pulverbeschichtetem Stahl, auch aus EV1 eloxiertem Aluminium mit Aluminium-Einwurfklappe oder Edelstahl mit Edelstahl-Einwurfklappe erhältlich.

DIN EN 13724

300 mm breit

Modell	Maße in mm b / h / t	Best.-Nr.
Briefkasten mit Einwurfschlitz 265x31	300 / 110 / 385	77711149
... mit Einwurfklappe 265x33 aus Aluminium	300 / 110 / 385	77711146
... mit Tür und Einwurfklappe 265x33 aus Aluminium	300 / 110 / 385	77711147
... mit Tür und Einwurfklappe 265x33 aus Edelstahl	300 / 110 / 385	77711148
Briefkasten mit Einwurfklappe 265x33 aus Aluminium	300 / 165 / 385	77711200
... mit Einwurfklappe 265x33 aus Aluminium	300 / 165 / 385	77711201
... mit Tür und Einwurfklappe 265x33 aus Edelstahl	300 / 165 / 385	77711202
Briefkasten mit Einwurfklappe 265x33 aus Aluminium	300 / 220 / 385	77711172
... mit Tür und Einwurfklappe 265x33 aus Aluminium	300 / 220 / 385	77711173
... mit Tür und Einwurfklappe 265x33 aus Edelstahl	300 / 220 / 385	77711174
Briefkasten mit Einwurfklappe 265x33 aus Aluminium	300 / 330 / 385	77711181
... mit Einwurfklappe 265x33 aus Aluminium	300 / 330 / 385	77711182
... mit Tür und Einwurfklappe 265x33 aus Edelstahl	300 / 330 / 385	77711183
Installationskasten 110 hoch	300 / 110 / 385	77721124
... mit Tür aus Aluminium	300 / 110 / 385	77721125
... mit Tür aus Edelstahl	300 / 110 / 385	77721126
Installationskasten 165 hoch	300 / 165 / 385	77721217
... mit Tür aus Aluminium	300 / 165 / 385	77721218
... mit Tür aus Edelstahl	300 / 165 / 385	77721219
Installationskasten 220 hoch	300 / 220 / 385	77721128
... mit Tür aus Aluminium	300 / 220 / 385	77721129
... mit Tür aus Edelstahl	300 / 220 / 385	77721130
Installationskasten 330 hoch	300 / 330 / 385	77721132
... mit Tür aus Aluminium	300 / 330 / 385	77721133
... mit Tür aus Edelstahl	300 / 330 / 385	77721134
Installationskasten 330 hoch	140 / 330 / 385	77721201
... mit Tür aus Aluminium	140 / 330 / 385	77721202
... mit Tür aus Edelstahl	140 / 330 / 385	77721203

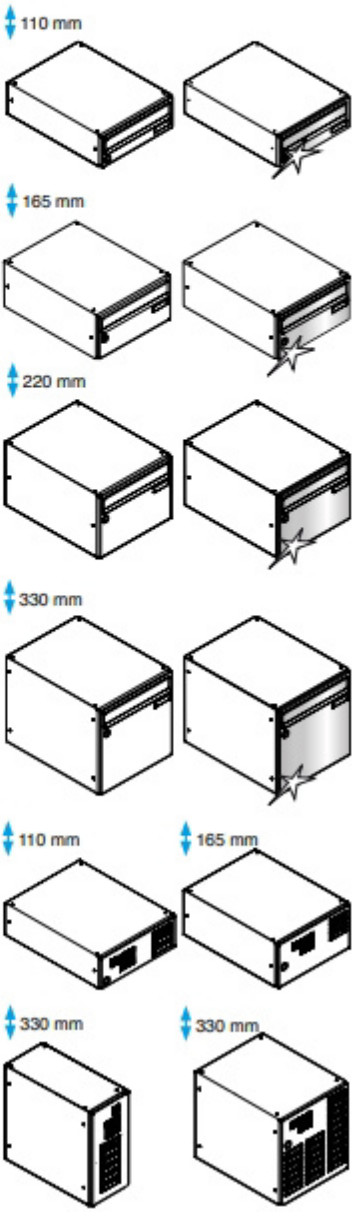

WAAGERECHTE KÄSTEN

FREISTEHENDE/AUFPUTZ-/UNTERPUTZ-ANLAGEN ANLAGEN

Briefkästen mit Einwurfschlitz oder Aluminium-Einwurfklappe, lichte Durchwurfmaße: 230/265/335 x 33 mm bei Kastenbreite 260/300/370 mm, mit auswechselbarem Kunststoff-Namensschild und Zylinderschloss mit 2 Schlüssel, Tür rechts angeschlagen. Gehäuse immer aus korrosionsgeschütztem und pulverbeschichtetem Stahl. Tür standardmäßig aus pulverbeschichtetem Stahl, auch aus EV1-eloxiertem Aluminium mit Aluminium-Einwurfklappe oder aus Edelstahl mit Edelstahl-Einwurfklappe erhältlich.

DIN EN 13724

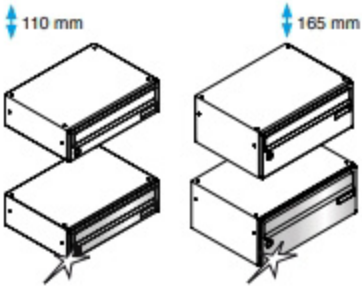

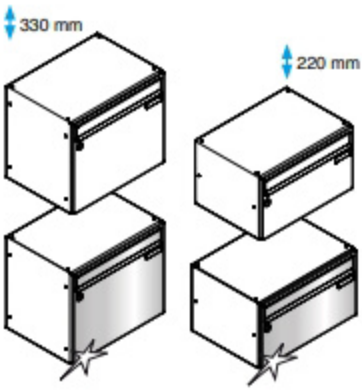

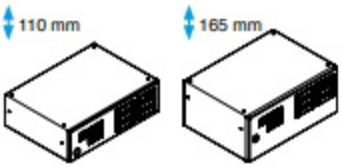

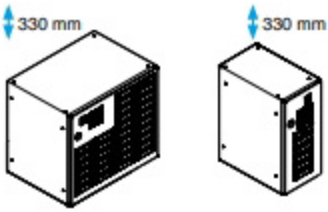

370 mm breit		
Modell	Maße in mm b / h / t	Best.-Nr.
Briefkasten mit Einwurfschlitz 335x31	370 / 110 / 270	77711131
... mit Einwurfklappe 335x33 aus Aluminium	370 / 110 / 270	77711128
... mit Tür und Einwurfklappe 335x33 aus Aluminium	370 / 110 / 270	77711129
... mit Tür und Einwurfklappe 335x33 aus Edelstahl	370 / 110 / 270	77711130
Briefkasten mit Einwurfschlitz 335x31	370 / 165 / 270	77711203
... mit Tür und Einwurfklappe 335x33 aus Aluminium	370 / 165 / 270	77711204
... mit Tür und Einwurfklappe 335x33 aus Edelstahl	370 / 165 / 270	77711205
Briefkasten mit Einwurklappe 335x33 aus Aluminium	370 / 220 / 270	77711175
... mit Tür und Einwurfklappe 335x33 aus Aluminium	370 / 220 / 270	77711176
... mit Tür und Einwurfklappe 335x33 aus Edelstahl	370 / 220 / 270	77711177
Briefkasten mit Einwurklappe 335x33 aus Aluminium	370 / 330 / 270	77711184
... mit Tür und Einwurfklappe 335x33 aus Aluminium	370 / 330 / 270	77711185
... mit Tür und Einwurfklappe 335x33 aus Edelstahl	370 / 330 / 270	77711186
Installationskasten 110 hoch	370 / 110 / 270	77721139
... mit Tür aus Aluminium	370 / 110 / 270	77721140
... mit Tür aus Edelstahl	370 / 110 / 270	77721141
Installationskasten 165 hoch	370 / 165 / 270	77721220
... mit Tür aus Aluminium	370 / 165 / 270	77721221
... mit Tür aus Edelstahl	370 / 165 / 270	77721222
Installationskasten 220 hoch	370 / 220 / 270	77721146
... mit Tür aus Aluminium	370 / 220 / 270	77721147
... mit Tür aus Edelstahl	370 / 220 / 270	77721148
Installationskasten 330 hoch	370 / 330 / 270	77721153
... mit Tür aus Aluminium	370 / 330 / 270	77721154
... mit Tür aus Edelstahl	370 / 330 / 270	77721155
Installationskasten 330 hoch	140 / 330 / 270	77721198
... mit Tür aus Aluminium	140 / 330 / 270	77721199
... mit Tür aus Edelstahl	140 / 330 / 270	77721200

Verkleidung für Aufputz Briefkastenanlagen in vier unterschiedlichen Varianten, jede Ausführung immer als 3-seitige Verkleidung:

classico 1 (in einem Stück gefertigt)	aus Aluminium oder Edelstahl (Anlagenbreite = Kastenblockmaß + 8 mm)
classico 3 (in 3 Teilen gefertigt, mit Dachüberstand)	aus Stahl, Aluminium oder Edelstahl (Anlagenbreite = Kastenblockmaß + 9 mm)
scivolo 4 (mit 4° Dachneigung)	aus Stahl oder Edelstahl (Anlagenbreite = Kastenblockmaß +12 mm)
scivolo 20 (mit 20° Dachneigung)	aus Stahl oder Edelstahl (Anlagenbreite = Kastenblockmaß +12 mm)

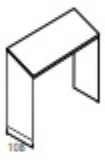
scivolo 20

classico 3 aus Edelstahl

classico 1

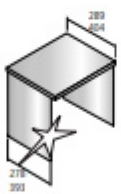

classico 3 aus Edelstahl

Verkleidungen für senkrechte Kästen

Modell	Einheit	Best.-Nr.
classico 1, Verkleidung aus Aluminium	lfm.	77771166
classico 1, Verkleidung aus Edelstahl	lfm.	77771168
classico 3, Verkleidung aus Stahlblech	lfm.	77771216
classico 3, Verkleidung aus Edelstahl	lfm.	77771218
scivolo 4, Verkleidung aus Stahlblech	lfm.	77771199
scivolo 4, Verkleidung aus Edelstahl	lfm.	77771201
scivolo 20, Verkleidung aus Stahlblech	lfm.	77771198
scivolo 20, Verkleidung aus Edelstahl	lfm.	77771200

scivolo 20

scivolo 4

Verkleidungen für waagerechte Kästen

Modell	Einheit	Best.-Nr.
classico 1, Verkleidung aus Aluminium	qm	77771170
classico 1, Verkleidung aus Edelstahl	qm	77771172
classico 3, Verkleidung aus Stahlblech	qm	77771220
classico 3, Verkleidung aus Edelstahl	qm	77771222
scivolo 4, Verkleidung aus Stahlblech	qm	77771209
scivolo 4, Verkleidung aus Edelstahl	qm	77771211
scivolo 20, Verkleidung aus Stahlblech	qm	77771208
scivolo 20, Verkleidung aus Edelstahl	qm	77771210

PUTZABDECKRAHMEN

Putzabdeckrahmen aus Aluminium 20 x 32 x 2,5 mm oder Edelstahl 25 x 50 x 1,0 mm auf Gehrung, Mauerausparung = Kastenblockmaß +8 mm je Seite, Mauereinstand = Kastentiefe +5 mm

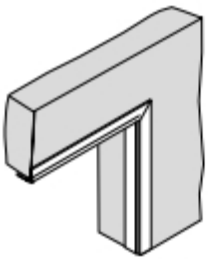

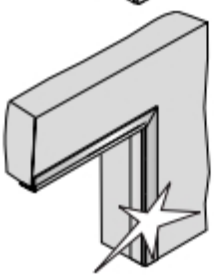

Modell	Einheit	Best.-Nr.
Putzabdeckrahmen 20 x 32 x 2,5 aus Aluminium	lfm.	77771111
Putzabdeckrahmen 25 x 50 x 1 aus Edelstahl	lfm.	77771113